GN 475

RoHS

可扭转双向夹紧安装件

铝制

规格

铝制

- 亚光，光滑研磨**MT**
- 阳极氧化处理，黑色 **ELS**

DIN 912 槽头带帽螺钉
AISI 304 不锈钢

DIN 915 (A型)平头螺钉
AISI 304 不锈钢

紧固套件 GN 511 (参见页 1893)

信息

可扭转双向夹紧安装件GN 475可在夹紧安装系统中，对所夹持的连接杆和连接管进行任意角度的调节。角度调节后，夹紧片保持在调节后的位置并夹紧。
标配紧固螺钉为带d_3和d_4紧固螺纹的DIN 912 内六角螺钉，可替换为紧固套件 GN 511 (参见页 1893)。

技术信息

- 不锈钢特性 (参见页 A26)

附件

- 紧固套件 GN 511 (参见页 1893)

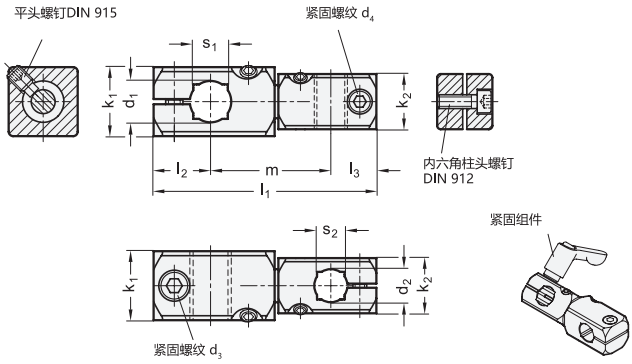

*增加可扭转双向夹紧安装件的表面处理(MT 或 ELS)

MT	ELS
亚光，光滑研磨	阳极氧化处理，黑色

GN 475

说明	d1 用于主轴 公差 h11	d2 用于主轴 公差 h11	k1	k2	d3	d4	l1	l2	l3	m	s1	s2	紧固套件用于 d3	紧固套件用于 d4	⚖
GN 475-B8-B8-*	B 8	B 8	16	16	M 4	M 4	52.5	13	13	26.5	-	-	GN 511-M4-16	GN 511-M4-16	34
GN 475-B10-B8-*	B 10	B 8	20	16	M 5	M 4	58	15.5	13	29.5	8	-	GN 511-M5-20	GN 511-M4-16	50
GN 475-B10-B10-*	B 10	B 10	20	20	M 5	M 5	63.5	15.5	15.5	32.5	8	8	GN 511-M5-20	GN 511-M5-20	65
GN 475-B12-B8-*	B 12	B 8	20	16	M 5	M 4	62	16.5	13	32.5	10	-	GN 511-M5-20	GN 511-M4-16	54
GN 475-B12-B12-*	B 12	B 12	20	20	M 5	M 5	71.5	16.5	16.5	38.5	10	10	GN 511-M5-20	GN 511-M5-20	73
GN 475-B15-B10-*	B 15	B 10	25	20	M 6	M 5	75.5	20	15.5	40	12	8	GN 511-M6-25	GN 511-M5-20	105
GN 475-B15-B12-*	B 15	B 12	25	20	M 6	M 5	79.5	20	16.5	43	12	10	GN 511-M6-25	GN 511-M5-20	108
GN 475-B15-B15-*	B 15	B 15	25	25	M 6	M 6	87.5	20	20	47.5	12	12	GN 511-M6-25	GN 511-M6-25	143
GN 475-B16-B12-*	B 16	B 12	25	20	M 6	M 5	81	20	16.5	44.5	-	10	GN 511-M6-25	GN 511-M5-20	112
GN 475-B16-B16-*	B 16	B 16	25	25	M 6	M 6	90.5	20	20	50.5	-	-	GN 511-M6-25	GN 511-M6-25	139
GN 475-B20-B15-*	B 20	B 15	30	25	M 6	M 6	95	22	20	53	16	12	GN 511-M6-30	GN 511-M6-25	193
GN 475-B20-B16-*	B 20	B 16	30	25	M 6	M 6	96.5	22	20	54.5	16	-	GN 511-M6-30	GN 511-M6-25	196
GN 475-B20-B20-*	B 20	B 20	30	30	M 6	M 6	102.5	22	22	58.5	16	16	GN 511-M6-30	GN 511-M6-30	242

ELS型重量

ELESA 和 GANTER 依法保留所有权利。
复制我方图纸时需始终提及来源。